iM

Made in Italy

A2W
RENEWABLE ENERGY

A2W Wärempumpe Full DC Inverter – Monoblock

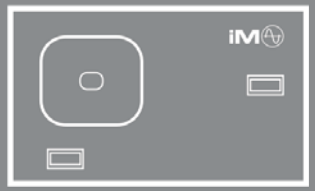

KK-Tec

argo
improve your life

Vom Traum zur Realität

MIT IM können Sie Ihr Zuhause der Träume bauen:
- Heizen und Kühlen mit Radiatorensystemen
- Mit integrierten Fan Coils und Luftentfeuchtern
- Heizen mit Radiatoren für niedrige Temperaturen
- Warmwasserversorgung mit EMIX, EMIX Tank oder direkt über IM mit dem ACS Kit

Verschiedene Aufgaben, Eine Lösung, 100% erneuerbare Energie

IM – Das nachhaltige System für Ihr Zuhause

Wieso Sie sich für IM entscheiden sollten

Einzigartig und Innovativ

IM ist die einzige Wärmepumpe, die warmes Wasser produzieren und gleichzeitig Räume heizen oder kühlen kann. Dank der besonderen Leitungsanschlüsse kann Wasser während des Kühlbetriebs ohne zusätzlichen Energieverbrauch erhitzt werden. Dazu wird die Wäremrückgewinnungstechnologie von EMIX und EMIX TANK genutzt.

Hohe Leistung & Energieersparnis

Dank der FULL DC Inverter Technologie, die Kompressor- und Ventilatorenleistung optimiert, erreicht IM die Energieeffizienzklasse A++ im Heizbetrieb sowie die Energieeffizienzklasse A in der Warmwasserbereitung.
So werden Komfort und ein geringer Energieverbrauch erreicht.

Effizient & Leise

IM ist ein Full DC Inverter, ausgestattet mit einer Umwälzpumpe, einem Kompressor und mehren DC Inverter Ventilatoren, deren Leistung und Geschwindigkeit je nach Bedarf angepasst werden. Eine geringe Lautstärke wird durch eine gute Schalldämmung, die Fähigkeit der Argo Elektronik den Kompressorzyklus sanft zu kontrollieren (Smooth Defrost) und durch die Einführung der ECO Funktion (Kapazitätsreduzierung) erreicht.

Alles unter Kontrolle

IM ist ausgestattet mit Systemen zur Temperaturkontrolle, die eine optimale Systemfunktion sicherstellen.
Zusätzlich verfügt es über Systeme zur Kontrolle des Kältemitteldrucks und des Wasserkreislaufs, welche das eingeschaltete System schützen.

Flexibles & Offenes System

IM ist kompatibel mit Kontrollsystemen Dritter und kann mit zusätzlichen Heizsystemen (Gas Boilern, Verbrennungsheizungen, etc.) kombiniert werden. Außerdem kann es mit Solarzellen zur Warmwasser oder Stromerzeugung kombiniert werden.

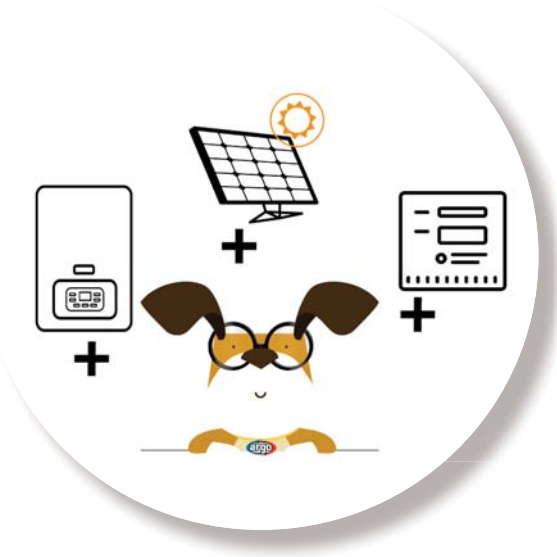

Einfaches & Intuitives Benutzerinterface

Das digitale Bedienfeld mit LCD Display kann von Installateuren genauso leicht bedient werden, wie vom Endverbraucher.
.

Installationsmöglichkeiten

Niedrigtemperatur Heizungssytem
(Fußbodenheizung und
Niedrigtemperatur-Radiatoren)
Warmwasserbereitung mit EMIX
und Solarkollektoren

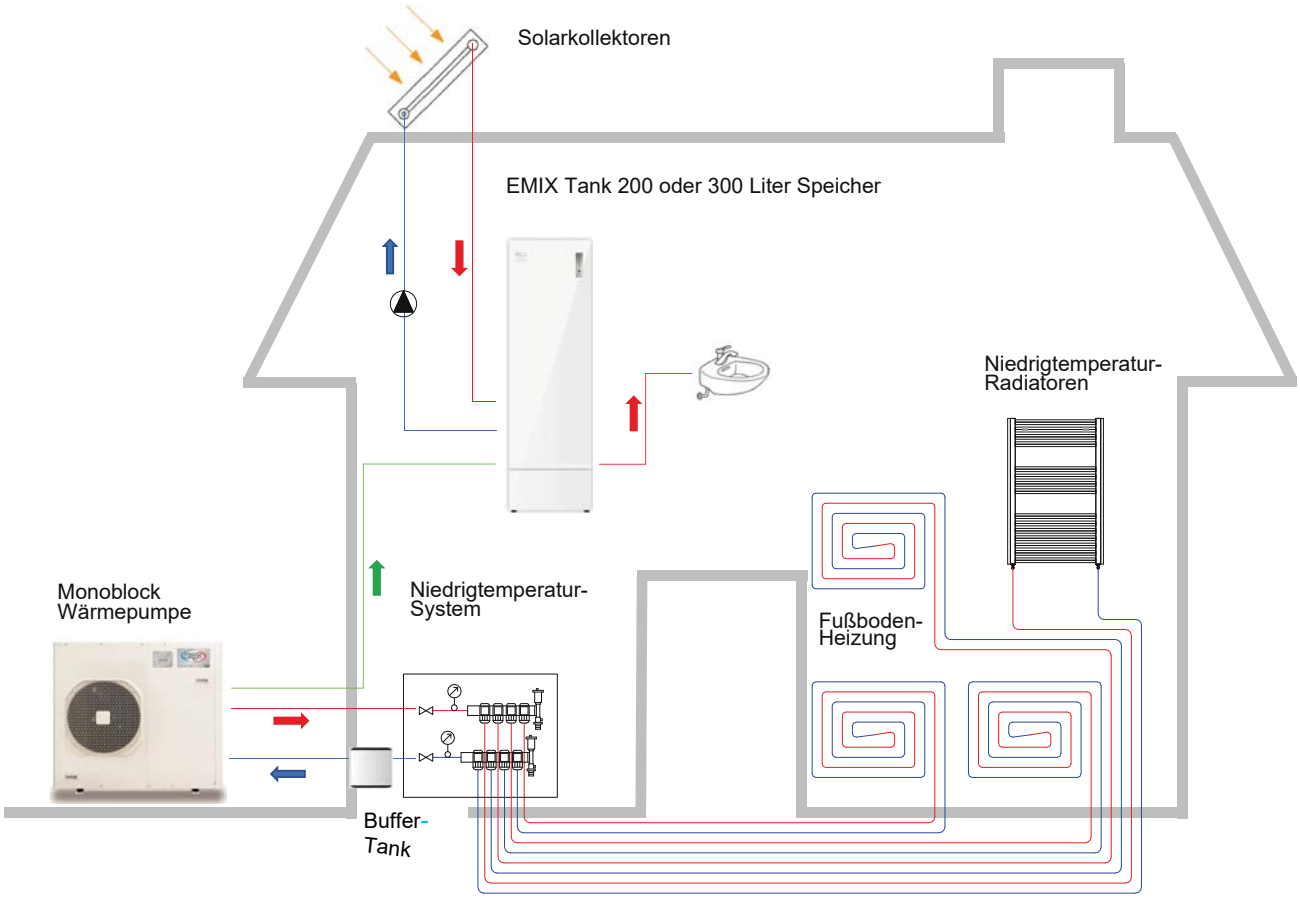

Heizungs- oder Warmwasserverrohrung

Kälteverrohrung

Niedrigtemperatur Heizungssystem
Radiatoren oder Fußbodenheizung
Warmwasserbereitung über
Wärmepumpe mit Speichertank und 3-
Wege Ventil

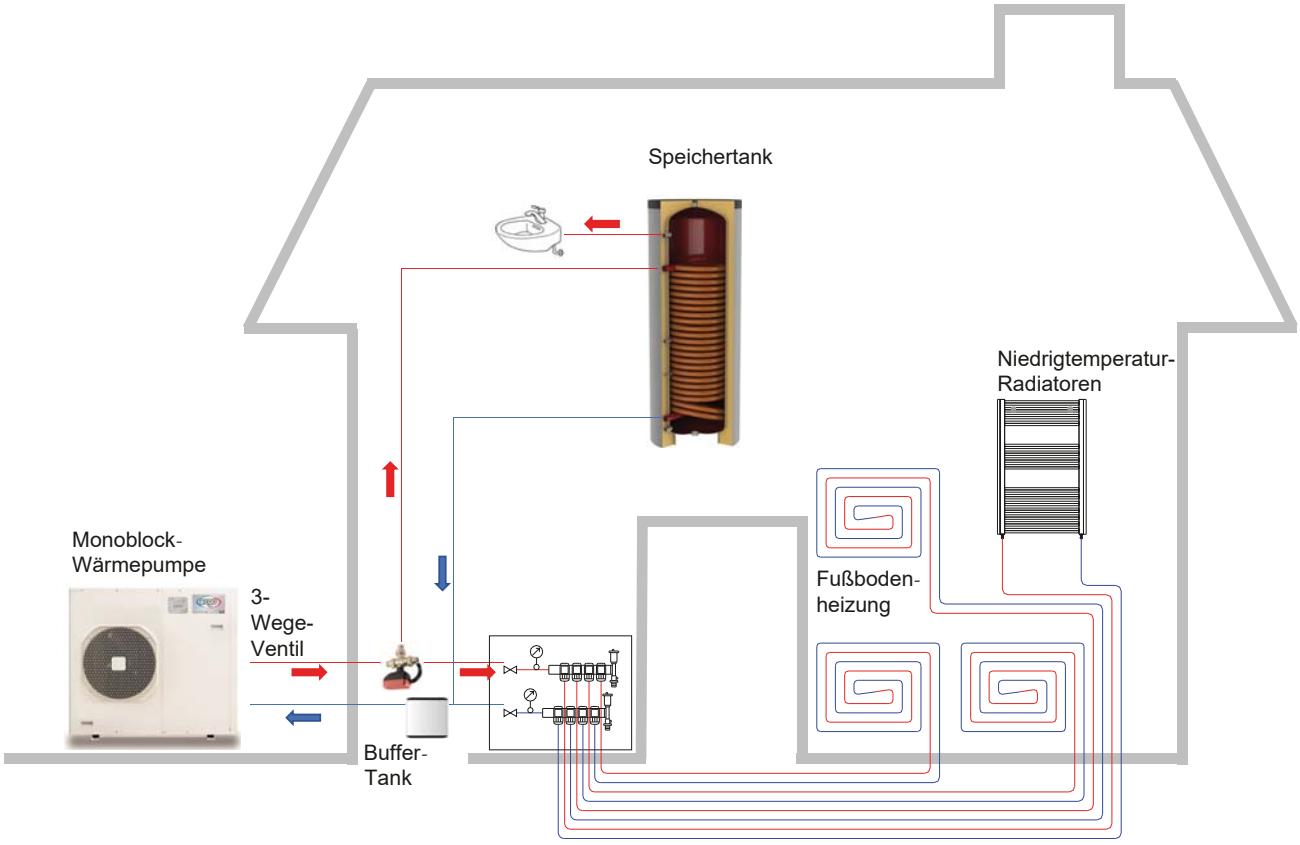

Heizung- oder Warmwasserverrohung

Kälteverrohrung

Installationsmögkichkeiten

Niedrigtemperatur Heizungssystem
(Fußbodenheizung und Radiatoren)
und Hochtemperatur Heizungssystem (Fan Coils)
Warmwasseproduktion mit EMIX und Tank

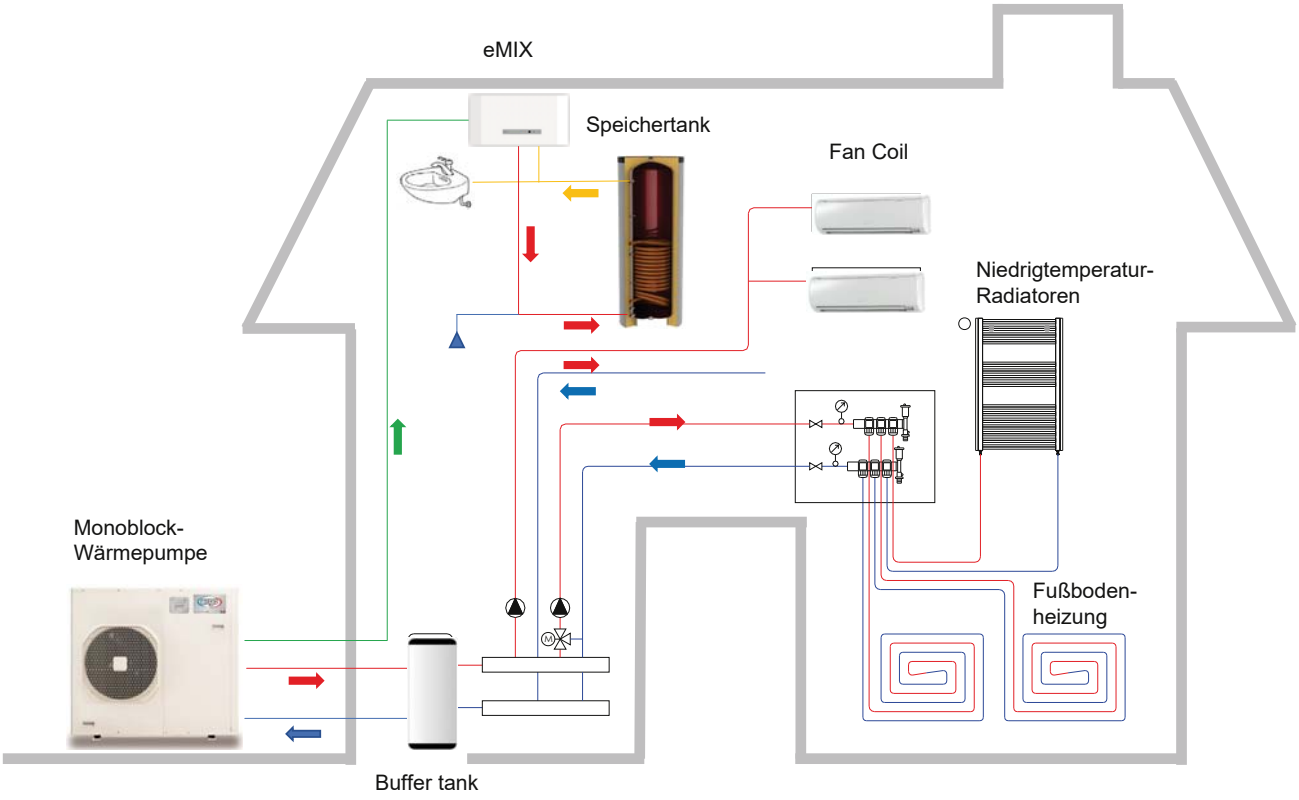

Heizungs- oder Warmwasserverrohrung

Kälteverrohrung

Niedrigtemperatur Heizungssystem
(Fußbodenheizung)
und Hochtemperatur Heizungssystem (Fan Coils)
Warmwasserproduktion mit Gas Boiler

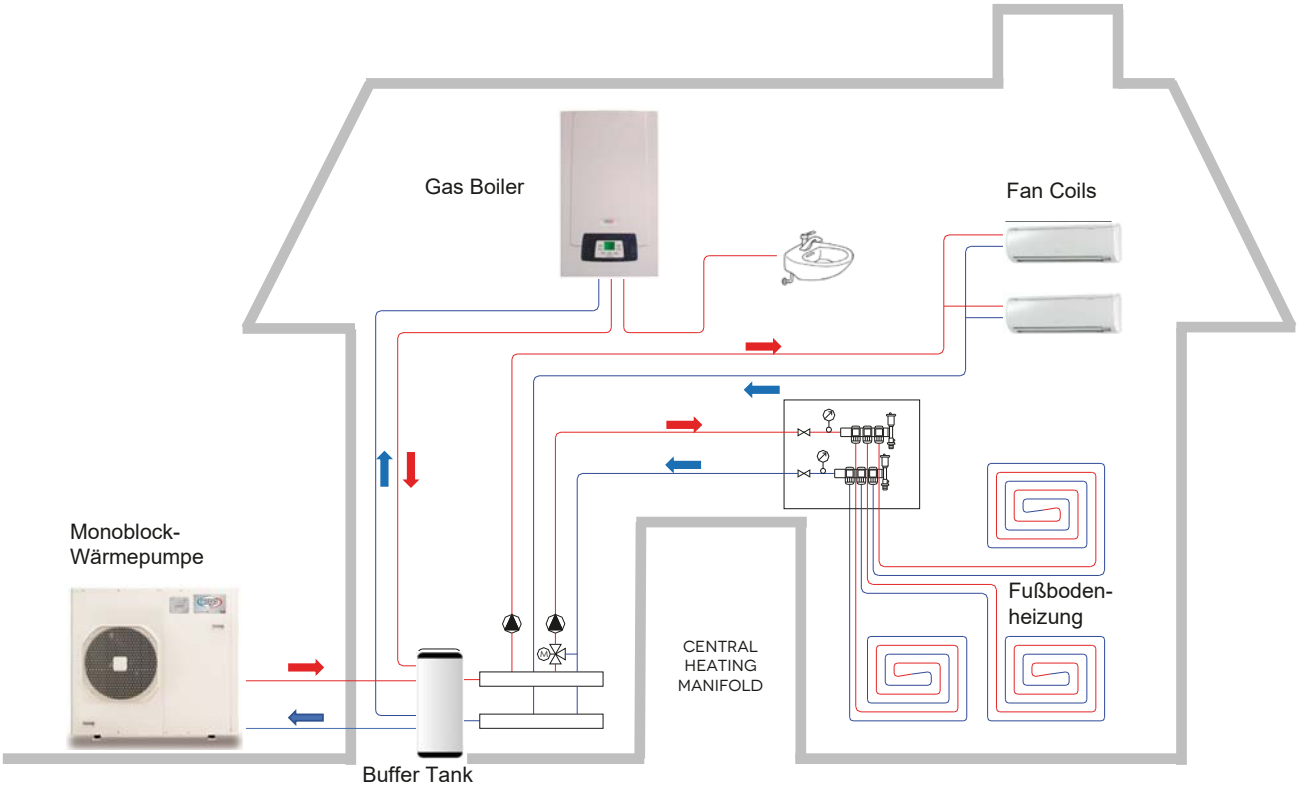

Heizungs- oder Warmwasserverrohrung

Kälteverrohrung

Bestandteile des Systems

IM ist ein nachhaltiges System zum Heizen, Kühlen und zur Warmwasserbereitung durch die Verbindung mit dem patentierten EMIX System

AIM06EMX(1PH)

AIM08EMX(1PH)

AIM11EMX/3PH(1PH/3PH)

AIM14EMX3PH(3PH)

Monoblock Wärmepumpe

EMIX

EMIX TANK 200

EMIX TANK

EMIX System mit Wärmerückgewinnung

EMIX ist das innovative Innengerät der iSeries, welche ein ganzjährige Warmwassererzeugung ermöglicht, ohne zusätzlichen Energieeinsatz im Kühlbetrieb im Sommer.

Warmwasserspeicher 300 Liter

3-Wege Ventil

KIT ACS

Technische Daten Leistung

	Wasser-temeperatur (°C)	Luft-temperatur	Leistung			AIM06EMX	AIM08EMX
Heizen	30/35	+7	Heizleistung	NOMINAL	KW	5,80	8,10
			COP (EN14511)	NOMINAL		4,11	4,18
			Stromaufnahme	NOMINAL	KW	1,41	1,94
		−7	Heizleistung	NOMINAL	KW	3,90	5,40
			Energieeffizienz Klasse			A++*	A++*
	40/45	+7	Heizleisutng	NOMINAL	KW	4,50	7,70
			COP	NOMINAL		2,65	3,35
			Stromaufnahme	NOMINAL	KW	1,70	2,30
		−7	Heizleistung	NOMINAL	KW	3,90	5,40
	47/55	+7	Heizleistung	NOMINAL	KW	4,00	6,50
			COP (EN14511)	NOMINAL		2,04	2,41
			Stromaufnahme	NOMINAL	KW	1,96	2,70
		−7	Heizleistung	NOMINAL	KW	2,32	5,05
			Energieeffizienz Klasse			A+*	A+*
Kühlen	23/18	35	Kühlleistung	NOMINAL	KW	4,70	5,90
			EER	NOMINAL		3,61	3,68
	12/7	35	Kühlleistung	NOMINAL	KW	3,40	4,70
			EER	NOMINAL		2,27	2,22
DHW			Energieeffizienz Klasse	CON SERBATOIO DA 300 L / WITH 300 L TANK		A	A
						XL	XL

	Wasser-temperatur ° C	Luft-temperatur ° C	Leistung			AIM11EMX	AIM14EMX
Heizen	30/35	+7	Heizleistung	NOMINAL	KW	10,50*	13,60*
			COP (EN14511)	NOMINAL		4,10*	4,05*
			Stromaufnahme	NOMINAL	KW	2,56*	3,36*
		−7	Heizleistung	NOMINAL	KW	6,90*	9,00*
			Energieeffizienz Klasse			A++*	A++*
	40/45	+7	Heizleistung	NOMINAL	KW	9,90*	12,90*
			COP	NOMINAL		3,29*	3,25*
			Stromaufnahme	NOMINAL	KW	3,01*	3,97*
		−7	Heizleistung	NOMINAL	KW	7,00*	9,10*
	47/55	+7	Heizleistung	NOMINAL	KW	8,40*	10,90*
			COP (EN14511)	NOMINAL		2,37*	2,34*
			Stromaufnahme	NOMINAL	KW	3,56*	4,66*
		−7	Heizleistung	NOMINAL	KW	6,50*	8,50*
			Energieeffizienz Klasse			A+*	A+*
Kühlen	23/18	35	Kühlleistung	NOMINAL	KW	7,70*	9,90*
			EER	NOMINAL		3,62*	3,61*
	12/7	35	Kühlleistung	NOMINAL	KW	6,10*	7,80*
			EER	NOMINAL		2,18*	2,15*
DHW			Energieeffizienz Klasse	CON SERBATOIO DA 300 L / WITH 300 L TANK		A*	A*
						XL*	XL*

Technische Daten

improve your life

Technische Daten			AIM06EMX	AIM08EMX	AIM11EMX	AIM14EMX
Einsatzgrenzen Heizen	MIN/MAX	°C	−22 / +35	−22 / +35	−22 / +35	−22 / +35
Einsatzgrenzen Kühlen	MIN/MAX	°C	+10 / +47	+10 / +47	+10 / +47	+10 / +47
Max. Vorlauftemperatur	MAX	°C	UP TO 58	UP TO 58	UP TO 58	UP TO 58
Wasserfluss	35°C	M^3/H	1,00	1,39	1,79	2,32
	45°C	M^3/H	0,76	1,31	1,69	2,19
	55°C	M^3/H	0,45	0,70	0,90	1,16
Wasservolumen	MIN	L	40	40	80	80
Schalldruck (EN14511)	NOMINAL	DB(A)	40	43	46	49
Stromaufnahme	MAX	KW	2,5	3,5	4,2	5,2
		A (1PH)	11	16	19	–
		A (3PH)	–	–	7	9

Komponenten			AIM06EMX	AIM08EMX	AIM11EMX	AIM14EMX
Expansionsventil		L	2	4	4	6
Förderhöhe der Pumpe	HEAD (SEE CURVE)	M	6	7	7	7,5
Hydraulische Anschlüsse		INCH"	3/4"	3/4"	1"	1"
Kälteseitge Anschlüsse REFRIGERANT	EMIX / EMIX TANK	INCH"	3/8"	3/8"	3/8"	1/2"
Sicherheitsventil	MAX	BAR	3	3	3	3
Abmessungen	A. / H.	MM	735	835	1070	1335
	L. / W.	MM	1030	1190	1190	1270
	P. / D.	MM	400	400	400	450
Nettogewicht		KG.	64	73	90	160

Zubehör			AIM06EMX	AIM08EMX	AIM11EMX	AIM14EMX
Buffer Tank		L	40 OR 80	40 OR 80	40 OR 80	40 OR 80
Elektro Zusatzheizung		KW	2 OR 4	2 OR 4	2 OR 4	2 OR 4
Fernbedienung			YES	YES	YES	YES
eMix / eMixtank			YES	YES	YES	YES
Warmwasserkit			YES	YES	YES	YES
2-Zonen KIT			YES	YES	YES	YES
Modbus Gateway			YES	YES	YES	YES

ARGOCLIMA S.P.A.
VIA ALFENO VARO, 35
25020 ALFIANELLO (BS) ITALY

Der Hersteller oder Vertriebspartner übernimmt keine Haftung für eventuelle Fehler oder Irrtümer dieser Broschüre. Änderungen im Zuge der technischen Weiterentwicklung vorbehalten.

KK-Tec
Klima- und Heiztechnik Mittelstr. 20a
56412 Girod
Tel.: 06485/7729984
www.kk-tec.eu

702017006–09/2017